Drzwi profilowe p. poż. typ WK5;6

mocowanie w ściance GK

system JANSEN-ECONOMY 50;60
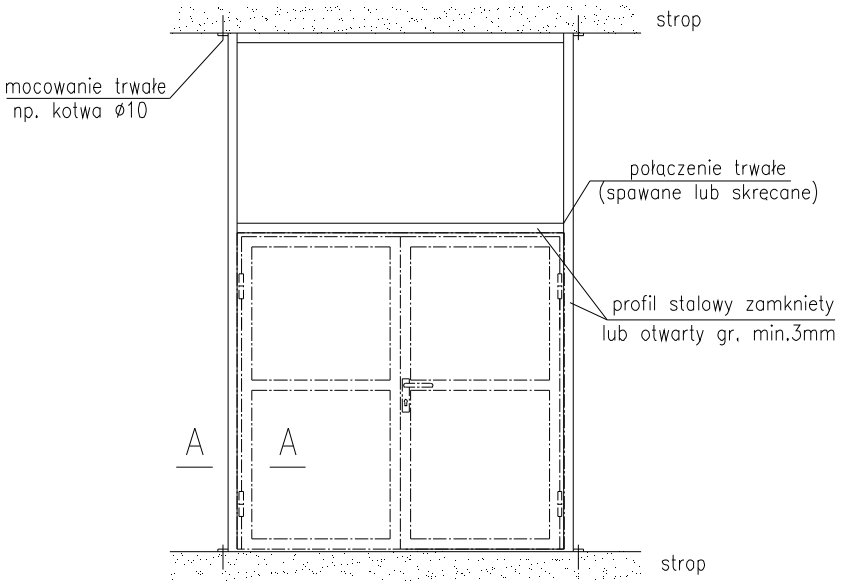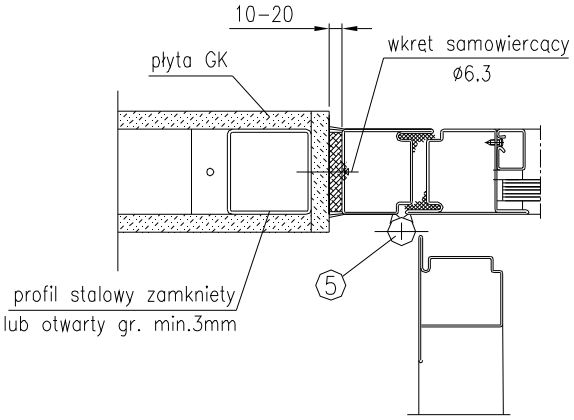
APROBATA ITB AT-15-3419/03